Widok z przodu
1:50

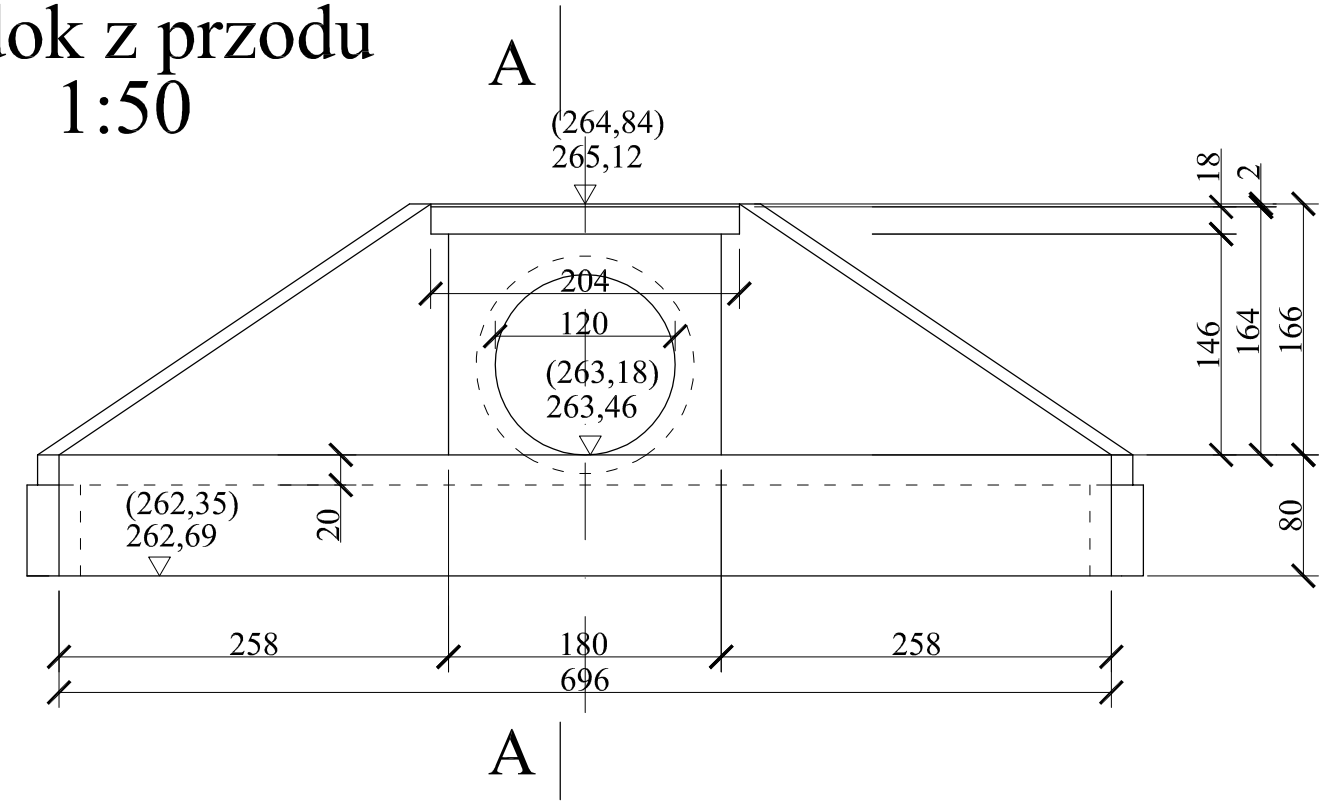

Przekrój A-A
1:50

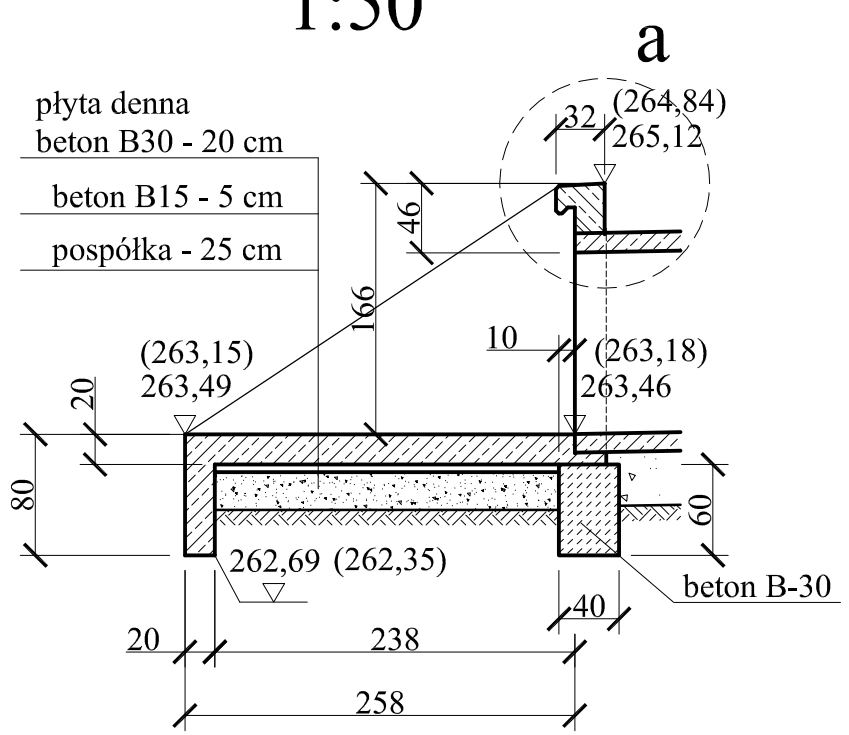

Widok z góry
1:50

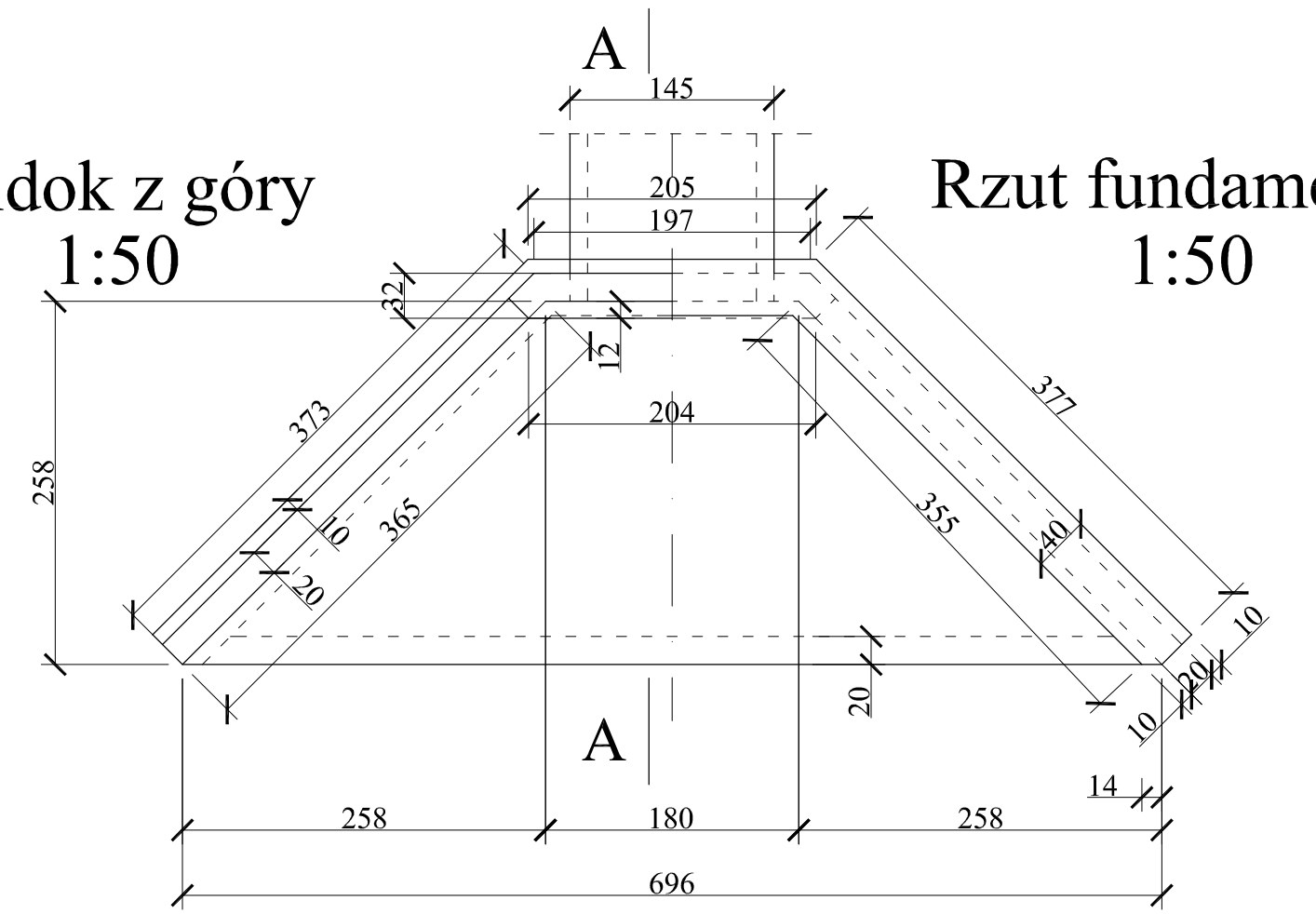

Rzut fundamentów
1:50

a
1:10

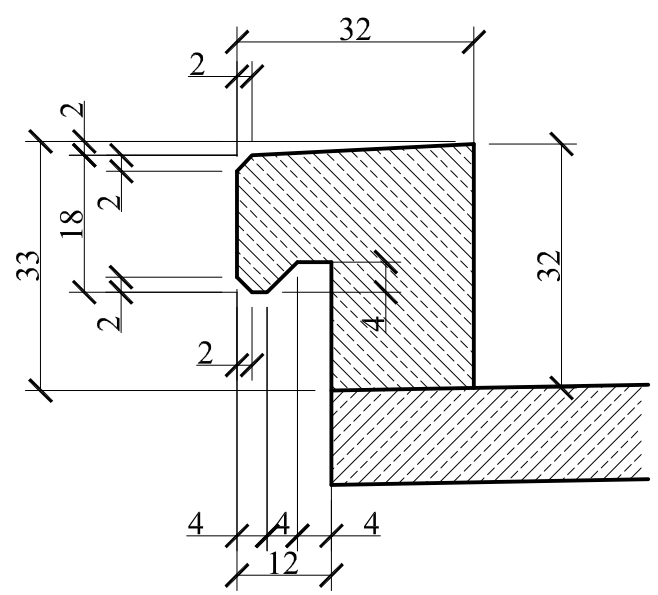

Uwagi

1. W nawiasach podano rzędne od strony wylotu przepustu.
2. Płytę denną wykonać zgodnie ze spadkiem 1 %.

Zamawiający	Gmina Miejska Żory Al. Wojska Polskiego 25, 44-240 ŻORY
Jednostka projektowa	Profil Sp. z o.o. 02-305 Warszawa, Aleje Jerozolimskie 144 tel: (+022) 823 63 88, 823 53 09, 823 63 67 fax: 823 69 05 www.profilsp.com.pl poczta@profilsp.com.pl
Stadium: Projekt Wykonawczy	Zadanie: Przebudowa i wzmocnienie nawierzchni odcinka DK 81 w Żorach
Nr tomu: 03/02	Obiekt budowlany: DK 81 w Żorach
Branża: Obiekty inżynierskie Kod CPV: 45233000	Tytuł rysunku: Przepust w km 1+183,43 (istn. km 35+693,43) - przebudowa i remont konstrukcji Rysunek gabarytowy głowicy wlotu i wylotu

Stanowisko	Imię i nazwisko	Nr uprawnień	Podpis
Kierownik Zadania	mgr inż. Marek Kempski	nr upr. 475/88/UW	
Główny Projektant	mgr inż. Artur Tarasewicz	Nr 572/87/UW	
Projektant	mgr inż. Marek Kempski	nr upr. 475/88/UW	
Opracował	mgr inż. Bartosz Rząśnicki		
Opracował	-		
Sprawdzający	inż. Stanisław Piasecki	KBUa-2126/1100/66	

Nr arch.	Data opracowania	Skala	Nr rys. - arkusz	Nr egz.
2006/063	05.2006 r.	1:50	3	